ENSEMBLE SUR PLAQUES DEMI-RONDES

Inox 304

Finition **INOX Brossé**

Béq.Médoc en U

BDC	Bec de cane	IN245B
	Cylindre	IN245CI
	Condamnation	IN245CO

Assemblage avec béquilles MÉDOC

Option Béq.Graves

BDC	Bec de cane	IN245B-GRA
	Cylindre	IN245CIGRA
	Condamnation	IN245CO-GRA

Option Béq.Graves

Vendus / paire

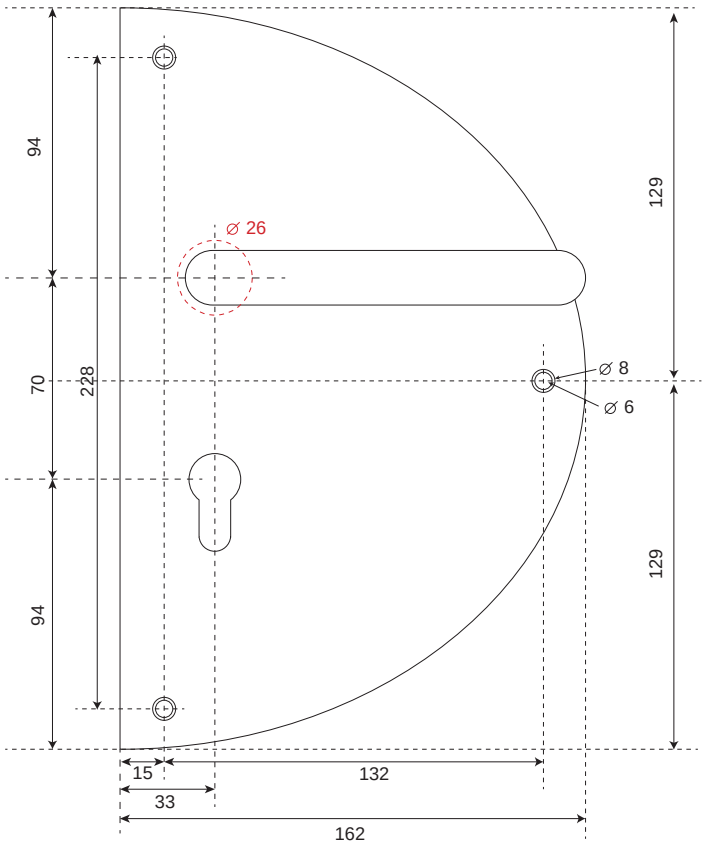

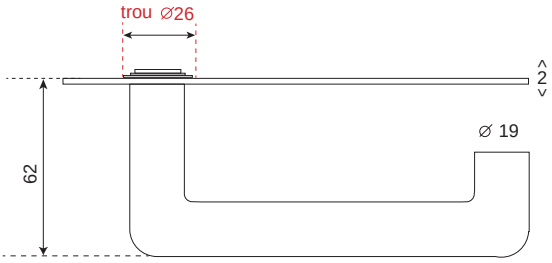

Gravure laser en option à partir de 20 pcs

08.09.23

EUROWALE
28 rue des Berles 33 185 LE HAILLAN - FRANCE
Tél:(0033)05.56.95.87.57 Fax:(0033)05.56.70.02.39 E-mail:direction@eurowale.fr